MASTERColour CDM MW Eco

MASTERColour MW eco MASTERColour CDM-T MW eco 230W/842 E40

Lampes à halogénure métallisé à brûleur céramique pourvues d'une ampoule extérieure tubulaire ou ellipsoïdale transparente, faites sur mesure pour remplacer et surpasser les lampes à halogénure métallisé à brûleur à quartz sur les appareillages actuels.

Mises en garde et sécurité

- Pour une utilisation avec un appareillage de contrôle conçu pour les lampes à vapeur de mercure haute pression ou de sodium haute pression avec amorceur externe
- Un bris de lampe est très peu susceptible d'influer sur votre santé. Si une lampe se brise, aérez la pièce pendant 30 minutes et retirez les morceaux, de préférence avec des gants. Placez-les dans un sac en plastique scellé et portez-le à votre site de gestion des déchets en vue de son recyclage. N'utilisez pas d'aspirateur.
- Temps de réamorçage à chaud jusqu'à 15 minutes ; les amorceurs T15 sont dès lors conseillés.

Données du produit

Caractéristiques générales	
Culot	E40 [E40]
Position de fonctionnement	UNIVERSAL [toutes]
Durée de vie à 5 % de mortalité (nom.)	12000 h
Durée de vie à 10% de mortalité (nom.)	16000 h
Durée de vie à 20 % de mortalité (nom.)	20000 h
Durée de vie à 50 % de mortalité (nom.)	30000 h
Description du système	Universal
LSF 2 000 h nominal	99 %
LSF 4 000 h nominal	99 %
LSF 6 000 h nominal	99 %
LSF 8 000 h nominal	98 %
LSF 12 000 h nominal	95 %
LSF 16 000 h nominal	90 %
LSF 20 000 h nominal	80 %
LSF 24 000 h nominal	70 %
LLMF 28 000 h nominal	56 %
LSF 30 000 h nominal	50 %
Référence de mesure du flux	Sphere

Photométries et Colorimétries	
Code couleur	842 [CCT de 4 200 K]

MASTERColour CDM MW Eco

Flux lumineux (nom.)	21400 lm
Flux lumineux (nominal) (nom.)	21400 lm
Couleur	Blanc brillant (CW)
Coordonnée trichromatique x (nom.)	0,371
Coordonnée de chromaticité Y (nom.)	0,366
Température de couleur proximale (nom.)	4200 K
Efficacité lumineuse (valeur nominale)	94 lm/W
Indice de rendu des couleurs (nom.)	88
LLMF 2 000 h nominal	92 %
LLMF 4 000 h nominal	87 %
LLMF 6 000 h nominal	84 %
LLMF 8 000 h nominal	82 %
LLMF 12 000 h nominal	80 %
LLMF 16 000 h nominal	77 %
LLMF 20 000 h nominal	75 %
Ratio lumens scotopiques/photopiques	1,87

Caractéristiques électriques	
Puissance (valeur nominale)	227,0 W
Courant de la lampe à l'amorçage (max.)	2,2 A
Courant lampe (EM) (nom.)	0,212 A
Tension d'alimentation à l'allumage (max.)	198 V
Tension d'amorçage (max.)	5000 V
Tension d'amorçage (min.)	750 V
Temps de réamorçage (min.) (max.)	900 s
Délai d'allumage (max.)	30 s
Tension (max.)	132 V
Tension (min.)	118 V
Tension (nom.)	127 V

Gestion et gradation	
avec gradation	Non
Délai d'amorçage 90 % (max.)	3 min

Matériaux et finitions	
Finition de l'ampoule	Transparent
Matériaux des ampoules	Verre dur
Forme de l'ampoule	T46 [T 46mm]

Normes et recommandations	
Classe d'efficacité énergétique	F
Taux de mercure (Hg) (max.)	32 mg
Taux de mercure (Hg) (nom.)	32,0 mg
Consommation d'énergie kWh/1 000 h	227 kWh
Numéro d'enregistrement EPREL	473314

Ultra-Violet (UV)	
Pet (Niosh) (nom.)	8 h/500lx

Conditions techniques luminaires	
Température de l'ampoule (max.)	550 °C
Température culot (max.)	250 °C

Données logistiques	
Code de produit complet	871869659681400
Nom du produit de la commande	MASTERColour MW eco MASTERColour CDM-T MW eco 230W/842 E40
Code barre produit	8718696596814
Code de commande	59681400
Numérateur - Quantité par kit	1
Conditionnement par carton	12
SAP - Matériaux	928070119230
Poids net (pièce)	166,000 g

Schéma dimensionnel

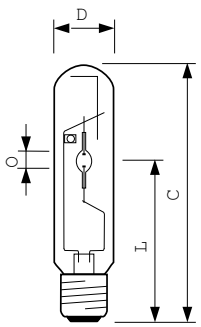

CDM-T MW eco 230W/842 E40

Product	D (max)	O	L	C (max)
MASTERColour MW eco MASTERColour CDM-T MW eco 230W/842 E40	47 mm	12,4 mm	157 mm	257 mm

MASTERColour CDM MW Eco

Données photométriques

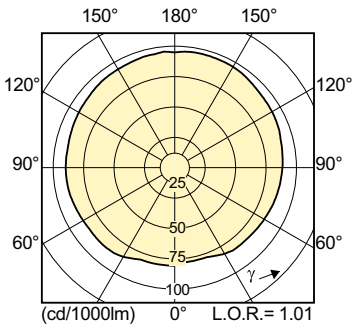

MASTERColour CDM-T MW eco 230W/842 E40

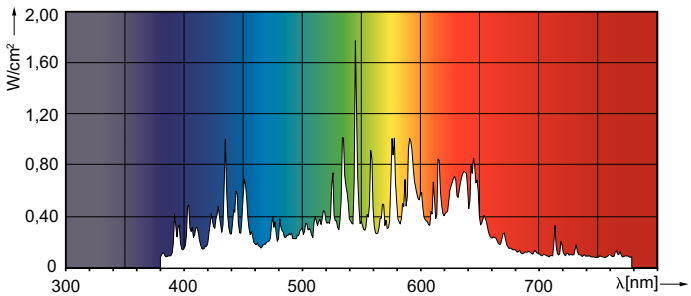

MASTERColour CDM MW eco /842

Durée de vie

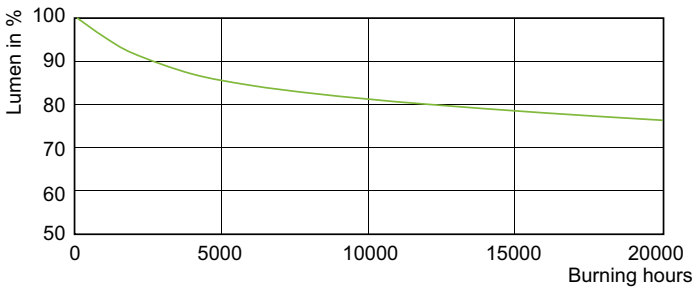

MASTERColour CDM MW eco /842

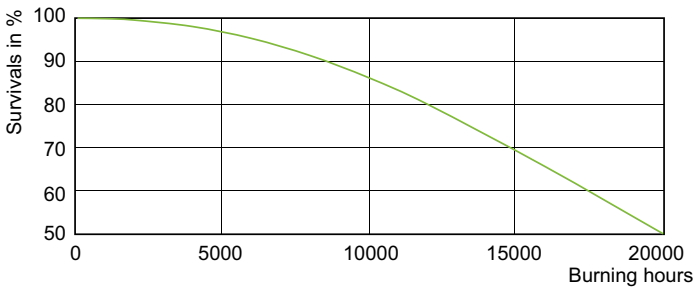

MASTERColour CDM MW eco /842

© 2021 Signify Holding Tous droits réservés. Signify ne fait aucune déclaration ni ne donne aucune garantie concernant la précision ou l'exhaustivité des informations ci-incluses et ne pourra être tenue responsable d'une quelconque action prise en conséquence. Les informations présentées dans ce document ne constituent pas une offre commerciale et ne font partie d'aucun devis ni d'aucun contrat, sauf convention contraire avec Signify. Philips et l'emblème Philips Shield sont des marques déposées de Koninklijke Philips N.V.